# RZUT PARTERU
SKALA 1:50

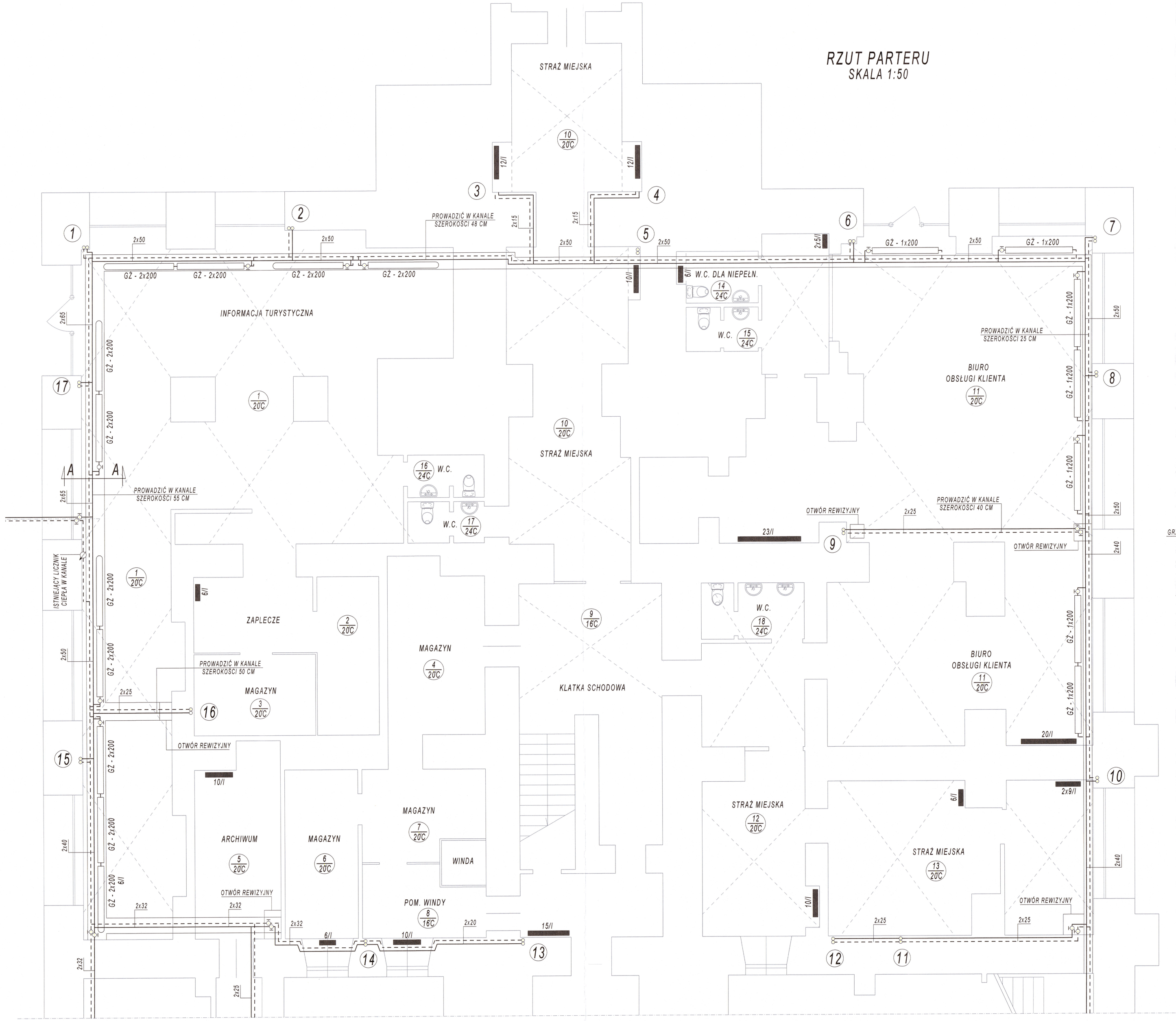


# A - A
SKALA 1:10

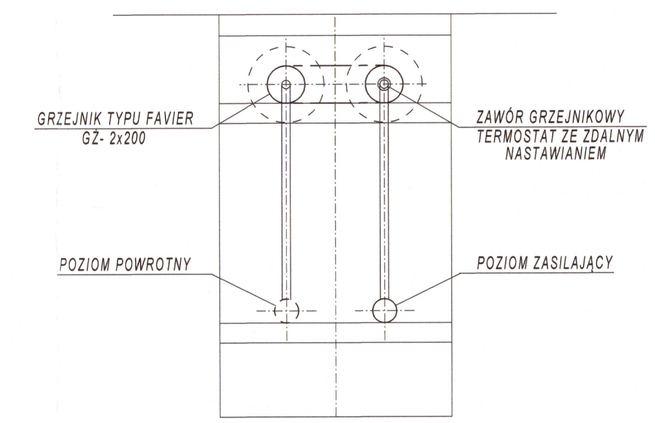


| | | | |
|---|---|---|---|
| INWESTOR: | MIASTO ZAMOŚĆ , RYNEK WIELKI 13 , 22-400 ZAMOŚĆ | | |
| LOKALIZACJA: | DZIAŁKA EWID. NR 55<br>OBRĘB EWID. 066401_1.0001<br>UL. RYNEK WIELKI 13 , 22-400 ZAMOŚĆ | | |
| TYTUŁ OPRACOWANIA: | WYMIANA POZIOMÓW INSTALACJI CENTALNEGO OGRZEWANIA W OBIEKCIE RATUSZA | | |
| TREŚĆ OPRACOWANIA: | RZUT PARTERU | | PODPIS: |
| PROJEKTANT: | INŻ.HENRYK BUJAK | GP-II-7342/96/94 | |
| SPR.PROJEKTANT: | MGR INŻ. RADOSŁAW BUJAK | LUB/0156/PWBS/20 | |
| SPECJALNOŚĆ: | SANITARNA | DATA: 03.2024 SKALA: 1:50 | NR RYS. 2 |